ՓՈՔՐԱՉԱՓ ԲԼՈԿՆԵՐՈՎ ՄԻՋՆՈՐՄԻ ՀԻՄՆԱԿՄԱԽՔԻ ՖՐԱԳՄԵՆՏ

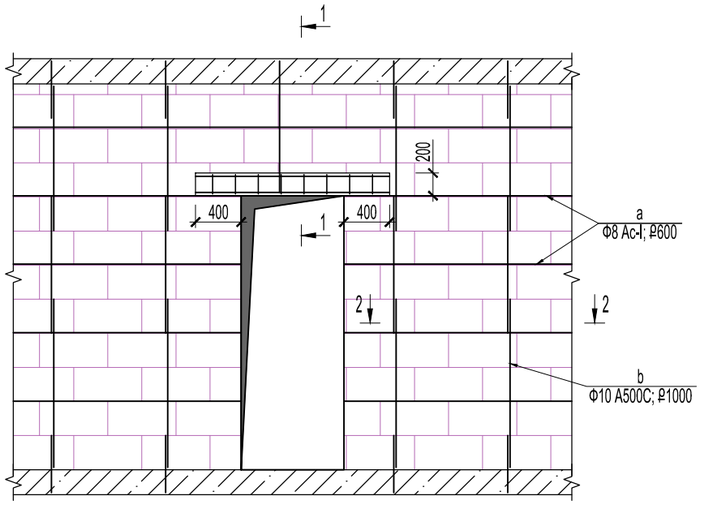

ՓՈՔՐԱՉԱՓ ԲԼՈԿՆԵՐՈՎ ՄԻՋՆՈՐՄԻ ՀԻՄՆԱԿՄԱԽՔԻ ՖՐԱԳՄԵՆՏ

ՎԵՐՆԱՓԵՂԿԵՐԻ ՏԵՂԱԴՐՄԱՆ ՀԱՏՎԱԾՆԵՐՈՒՄ

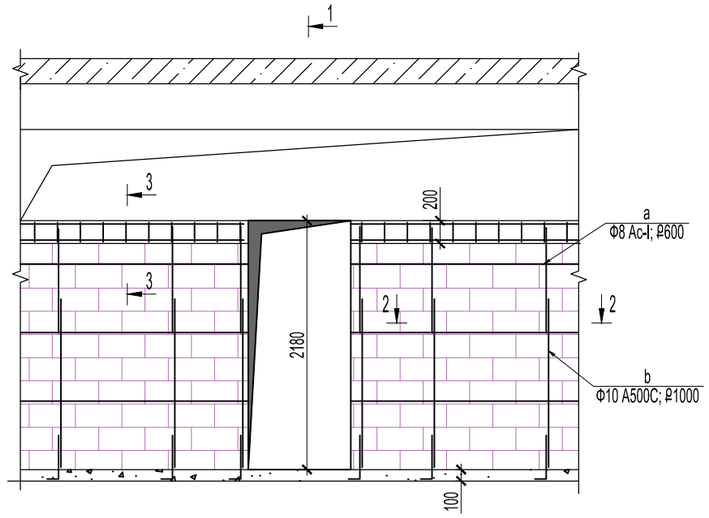

ԴԻՐՔ	ԱՆՎԱՆՈՒՄ		ՔԱՆԱԿ հատ.	ՔԱՇ կգ.
	Բարավոր 20սմ հաստությամբ			
1	ø 12 A500C	L=116.0մ	-	103.0
2	ø 6 Acl	L=700	145	22.6
	ԲԵՏՈՆԵ B12.5 ԴԱՍԻ		ԾԱՎԱԼԸ 1.16 մ3	
	Բարավոր 10սմ հաստությամբ			
3	ø 12 A500C	L=47.6մ	-	41.7
4	ø 6 Acl	L=320	120	8.5
	ԲԵՏՈՆԵ B12.5 ԴԱՍԻ		ԾԱՎԱԼԸ 0.48 մ3	

ԷԼԵՄԵՆՏՆԵՐԻ ԷՍՔԻԶՆԵՐ

ԴԻՐՔ	ԷՍՔԻԶ
2	210, 210, 140, 140, L=700
4	90, 140, 90, L=320

1 - 1
բարավոր 20սմ

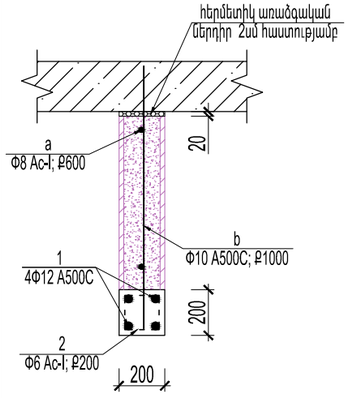

1 - 1
բարավոր 10սմ

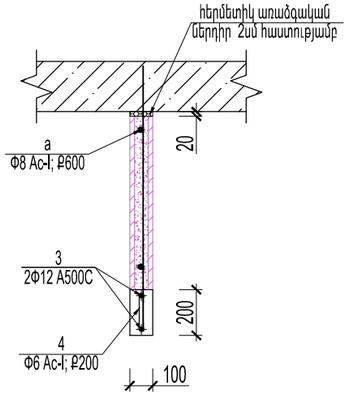

3 - 3
20սմ

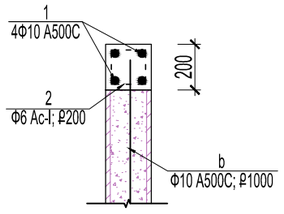

2 - 2
միջնորմ 20սմ

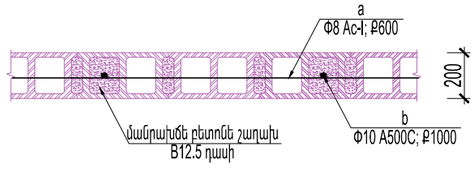

2 - 2
միջնորմ 10սմ

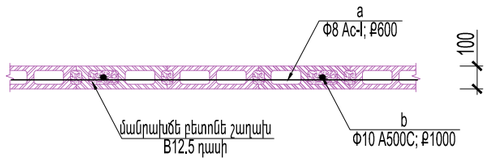

ԱՄՐԱՆԻ ԵՎ ԹԵԹԵՎԱԲԵՏՈՆԵ ԲԼՈԿՆԵՐԻ ԾԱԽՍԸ

Անվանումը էլեմենտների մակնիշը	Ամրանի ծախսը 1.0 գծ.մ համար		Մանրախնձե բետոնե շաղախ ամրանավորված անցքերի մեջ B12.5 Դասի մ³
	Ø8 Acl	Ø 10 A500C	
ՄԻՋՆ.200մմ	406.8	305.1	17.1
ՄԻՋՆ.100մմ	212.4	159.3	3.6
ԴԻՐՔ №	a	b	

ԾԱՆՈԹՈՒԹՅՈՒՆ

1. ԱՆՑՔԵՐԻ ՇԱՂԱՓՈՒՄ ՀԵԾԱՆՆԵՐԻ ՄԵՋ d=12սմ 5սմ ԽՈՐՈՒԹՅԱՄԲ
2. ՍԱԼԵՐԻ ՄԵՋ d=12սմ 22 սմ ԽՈՐՈՒԹՅԱՄԲ ՍՅՈՒՆԵՐԻ ԵՎ ՊԱՏԵՐԻ ՄԵՋ d=10սմ 5սմ ԽՈՐՈՒԹՅԱՄԲ
3. ՈՒՂՂԱՁԻԳ ԵՎ ՀՈՐԻԶՈՆԱԿԱՆ 20ՄՄ-ՈՑ ԿԱՐԱՆՆԵՐԸ ԱՄԲՈՂՋ ՀԱՍՏՈՒԹՅԱՄԲ ԼՑՆԵԼ ԷԼԱՍՏԻԿ ՆՅՈՒԹՈՎ, ԹԱՂԻՔ ԿԱՄ ՓՐՓՐԱՊԼԱՍՏ 20մմ հաստ.
4. ԲԼՈԿՆԵՐԻ ՇԱՐՆ ԻՐԱԿԱՆԱՑՆԵԼ B10 ԴԱՍԻ ՑԵՄԵՆՏ-ԱՎԱԶԵ ՇԱՂԱԽՈՎ:
5. ՏՎՅԱԼ ԹԵՐԹԸ ՆԱՅԵԼ ՃԱՐՏԱՐԱՊԵՏԱԿԱՆ ԹԵՐԹԵՐԻ ՀԵՏ ՀԱՄԱՏԵՂ

ԾՐԱԳՐԻ ԱՌԱՋԱԴՐԱՆՔ՝ TAN-07				ԹԱԼԻՆԻ ԹԻՎ 3 ՄԱՆԿԱՊԱՐՏԵԶԻ ՎԵՐԱԿԱՌՈՒՑՈՒՄ		
				ԿՈՆՍՏՐՈՒԿՏՈՐԱԿԱՆ ՄԱՍ	ՓՈՒԼ	ԹԵՐԹ	ԹԵՐԹԵՐ
					ԱՆ	Կ-40	44
ՆԱԽԱԳԾ.	Տ. ԳԱԲՐԻԵԼՅԱՆ			ՄԻՋՆՈՐՄՆԵՐԻ ՊԱՏԵՐԻ ՀԱՆԳՈՒՅՑՆԵՐ	INTER energia	ՌՆՏԵՐ էներգիա ՍՊԸ
ՊԱՇՏՈՆ	ԱԶԳԱՆՈՒՆ	ՍՏՈՐԱԳՐ.				